31186

Wiek użytkowników Age of users Altersgruppe	Ilość użytkowników Number of users Anzal der Benutzer	Przeznaczenie urządzenia Purpose of device Bestimmung des Spielgerätes	Zgodność z normą In accordance with the standard Geltende Norm
3--14	2	do zabawy na zewnątrz for outdoor playing zum draußen Spielen	PN-EN 1176-1+A1:2024-03

NOVUM Sp. z o.o. ul. Gnieźnieńska 2a, 12-100 Szczytno
e-mail: kontakt@novum4kids.pl www.novum4kids.pl
e-mail: export@novum4kids.com www.novum4kids.com

Strefa bezpieczeństwa / Safety zone / Sicherheitszone	31186

UWAGA / WARNING / ACHTUNG:

PL Jeżeli w zestawie występuje zjeżdżalnia, zestaw należy posadowić w taki sposób, aby ślizg zjeżdżalni znajdował się od strony północnej, czyli od strony nienasłonecznionej, aby zapobiegać nadmiernemu nagrzewaniu się ślizgu.

ENG If there is a slide in the set, it should be installed from the north, poorly sunny side to avoid possible hazards (burns) through direct skin contact.

DEU Wenn eine Spielplatzanlage eine Rutsche enthält, sollte diese Anlage so platziert werden, dass die Rutsche sich auf der Nordseite befindet, dh. auf der schattigen Seite , um übermäßige Erwärmung der Rutschbahn zu vermeiden.

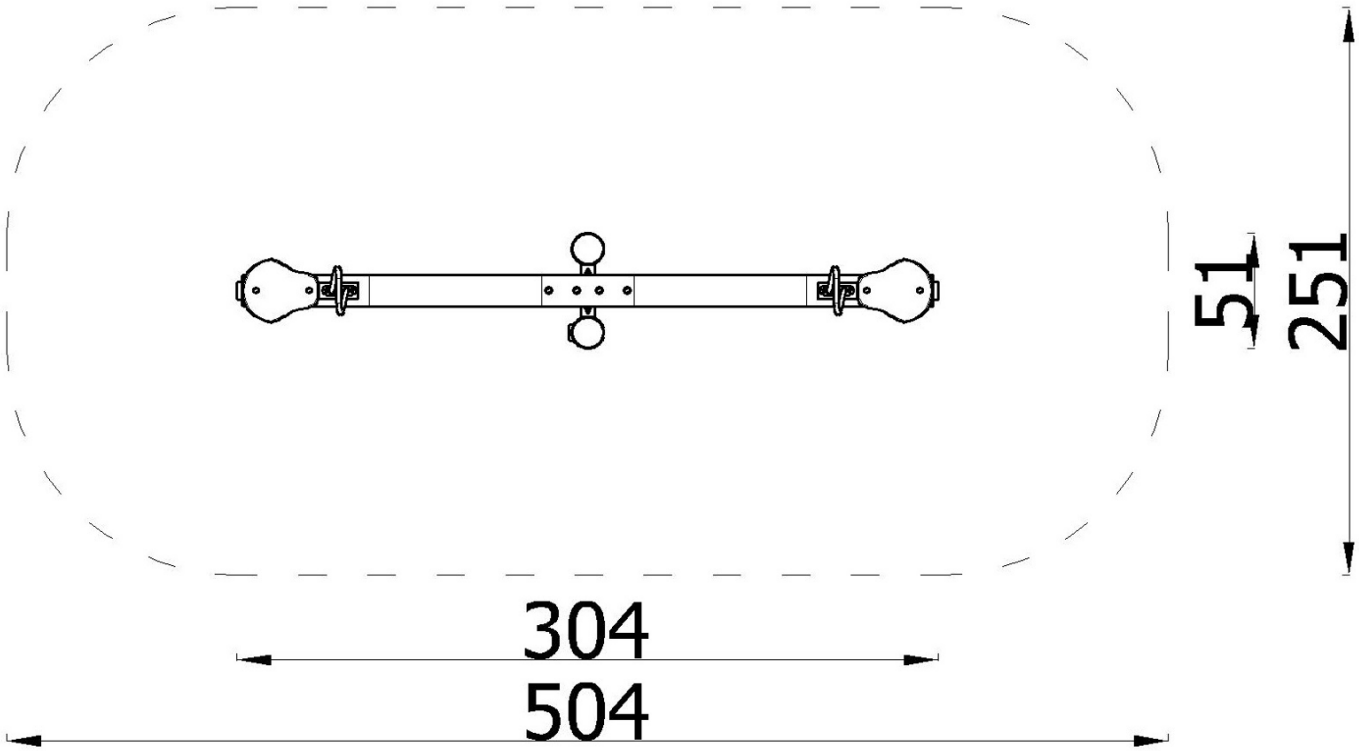

Montaż zgodnie z planem zagaspodarowania terenu.
Installation in accordance with the land development plan.
Montage gemäß dem Flächennutzungsplan

Bezpieczna nawierzchnia / Safe surface / Safe Oberfläche			
Strefa Zone Zone	Max. wysokość upadku Max. fall height Max. Fallhöhe	Pole powierzchni Surface area Fläche	Obwód strefy bezpiecz. Perimeter security zone Umkreis der Fallschutzfläche
A	0,80 m m	12,00 m²	13,50 m
B	-	-	
C	-	-	

Nawierzchnia / Safe surface / Fallschutzbelag			31186
	Materiał Material Material		Min. wysokość warstwy Min. layer thicknesses Min. Schichtöhe
h<0,6 m	Beton / Concrete / Beton Nawierzchnia bitumiczna / Bituminous surfacing / Bituminöse Oberfläche		
h≤1 m	Gleba / Topsoil / Boden Darń / Turf / Grasnarbe		
h≤2 m	Kora / Bark / Borke	20÷80 mm	300
	Wióry / Wood chips / Holzhackschnitzel	5÷30 mm	
	Piasek / Sand / Sand Żwir / Gravel / Kies	0,25÷8 mm	
		2÷8 mm	
h≤3 m	Kora / Bark / Borke	20÷80 mm	400
	Wióry / Wood chips / Holzhackschnitzel	5÷30 mm	
	Piasek / Sand / Sand Żwir / Gravel / Kies	0,25÷8 mm	
h≤3 m	Nawierzchnia syntetyczna / Synthetic granulates / Synthetische Oberfläche		wg danych producenta acc. to the manufacturer's data nach Andaben des Herstellers

Posadowienie / Foundation / Gründung 31186

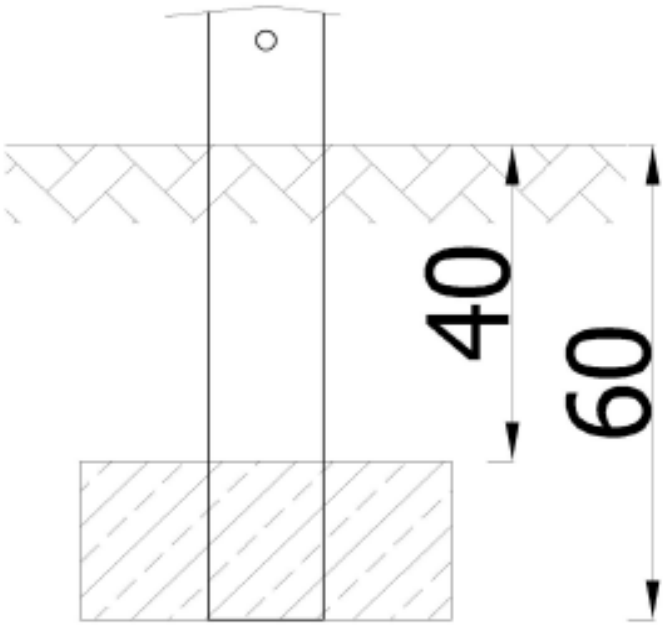

Beton / Concrete / Beton: **C16/20** - **0,11** m^3

W celu kontroli fundamentów należy usunąć nawierzchnię bezpieczną / piasek / żwir etc.
In order to control the foundations, remove the safe surface (sand, gravel, etc.)
Um die Fundamente zu überprüfen, entfernen Sie den Fallschutzbelag: Sand/ Kies etc.

Wymiary / Dimensions / Größe	31186

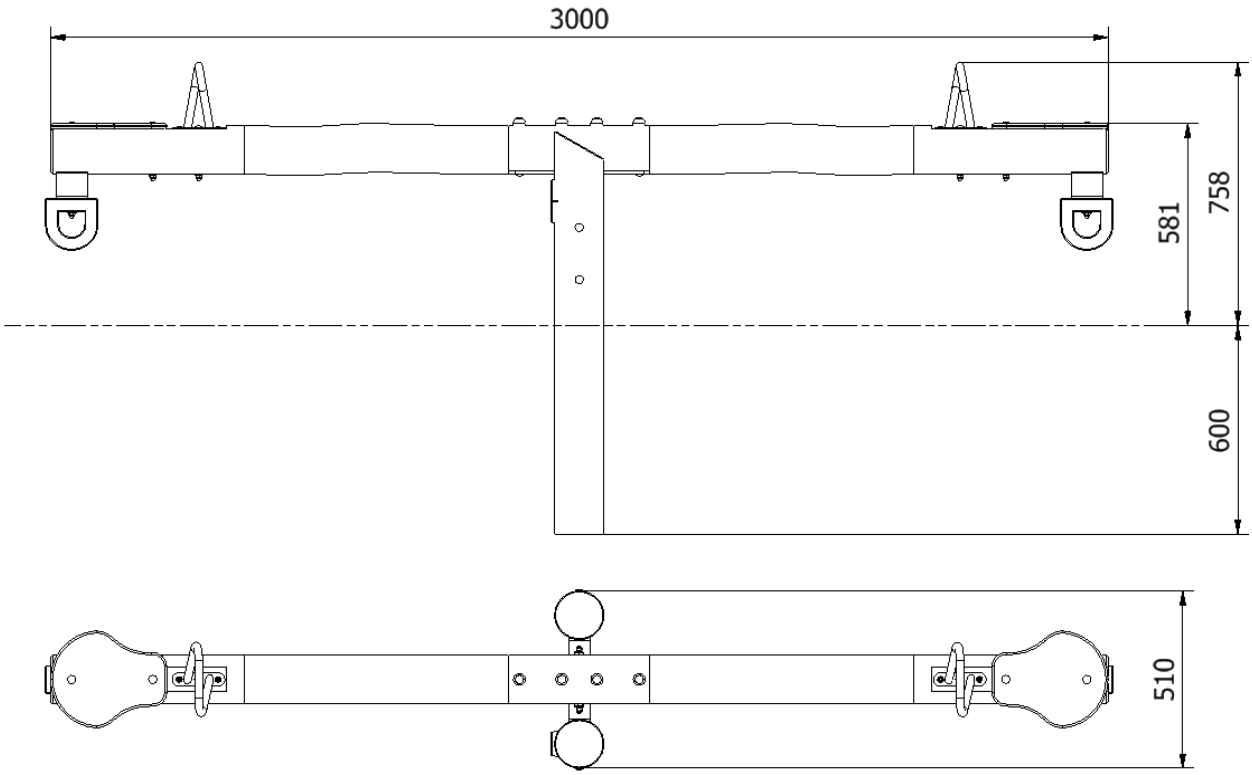

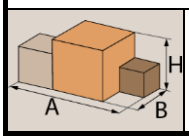	3,04x0,51x0,76 (AxBxH) [m]	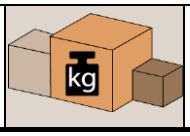	60 kg	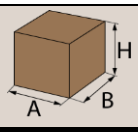	3,04x0,55x0,28 (AxBxH) [m]		32 kg

Wykopy / Excavation / Ausschachtung	31186

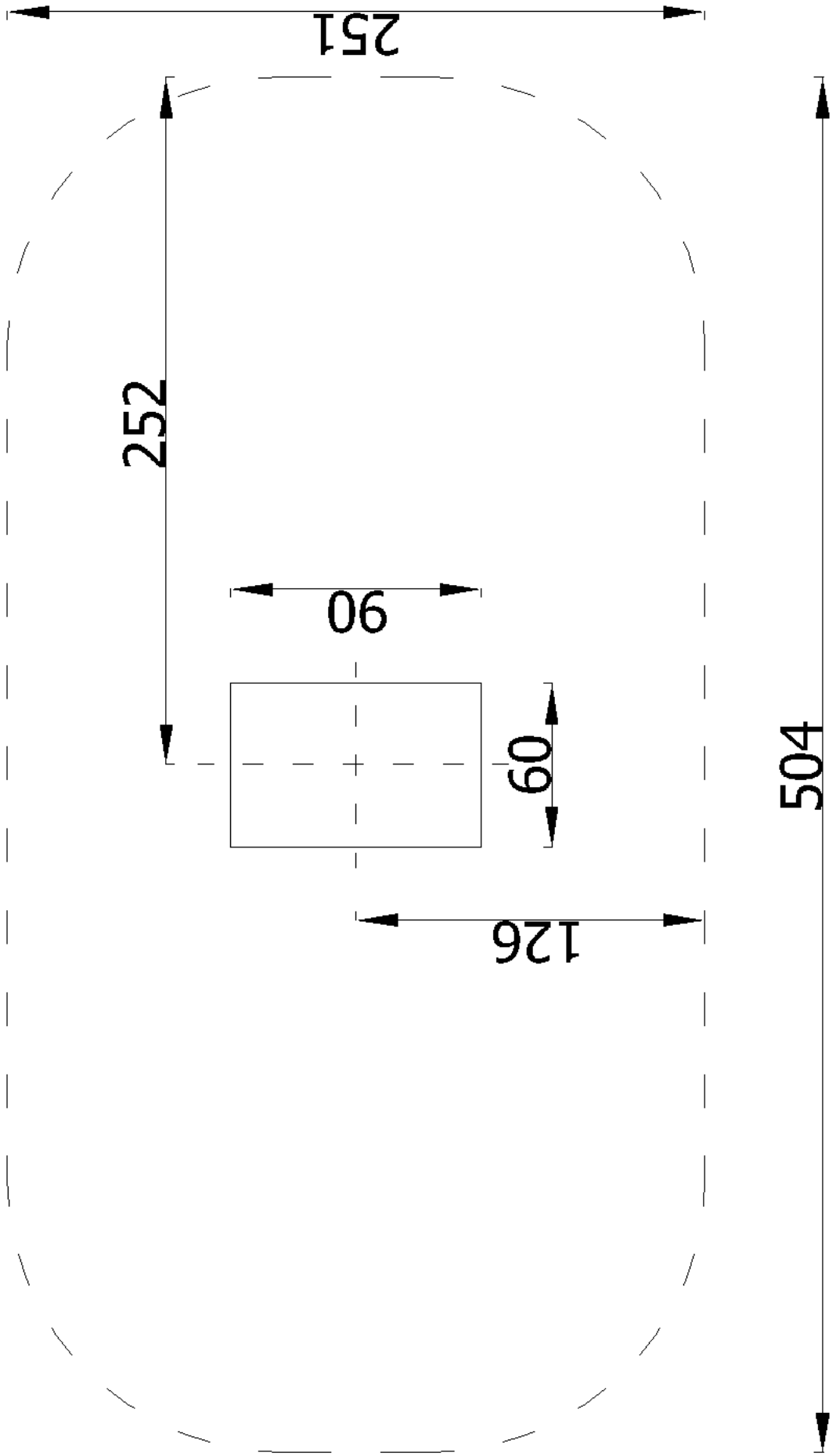

Skład zestawu / The kit / das Set	31186

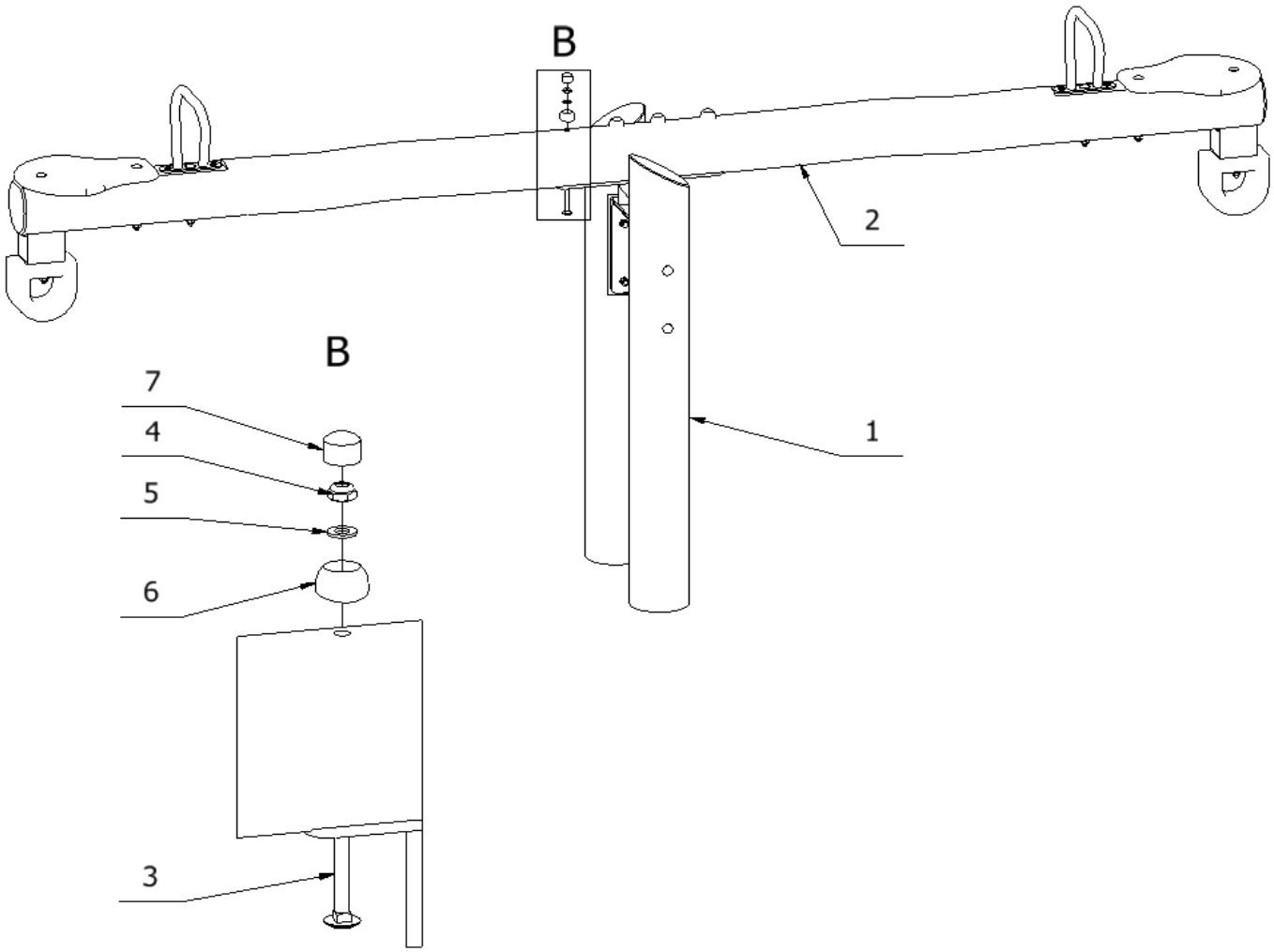

Części zamienne dostępne u producenta.
Stosować klej do gwintów w połączeniach śrubowych.

Spare parts available from the manufacturer.
Use thread glue in screw connections.

Ersatzteile beim Hersteller erhältlich.
Gewindekleber für Schraubverbindungen verwenden.

Lp. No. Art. Nr.	Nr części Part No. Teile-Nr	Ilość Quantity Anzahl
7	8924_001	4
6	8924_003	4
5	ISO7089_10_A2	4
4	DIN985_M10_A2	4
3	DIN603_M10x150_A2	4
2	31186_003	1
1	31186_004	1

Narzędzia / Tools / Handwerkzeug															31186
								5 m	30 m						
2,5 m				60 cm	100 cm										
				7 mm								13 mm	17 mm	19 mm	24 mm
13 mm	17 mm	19 mm	24 mm	4 mm	5 mm	6 mm	8 mm	T40				T45			